ACHTUNG!
Nur mit Monoverstärker verwenden!

ATTENTION!
Do only use with mono amplifiers!

ВНИМАНИЕ!
Использовать только с моно усилителем!

VitaLight®

a brand of Hugo Lahme GmbH

Diese Anleitung ist sorgfältig zu lesen und aufzubewahren.
This manual is to be read carefully and archived.
Внимательно ознакомьтесь с инструкцией.

Руководство по монтажу и эксплуатации подводных динамиков **VitaLight®**

User manual
VitaLight® underwater loudspeaker

Instruction
VitaLight® haut-parleur subaquatique

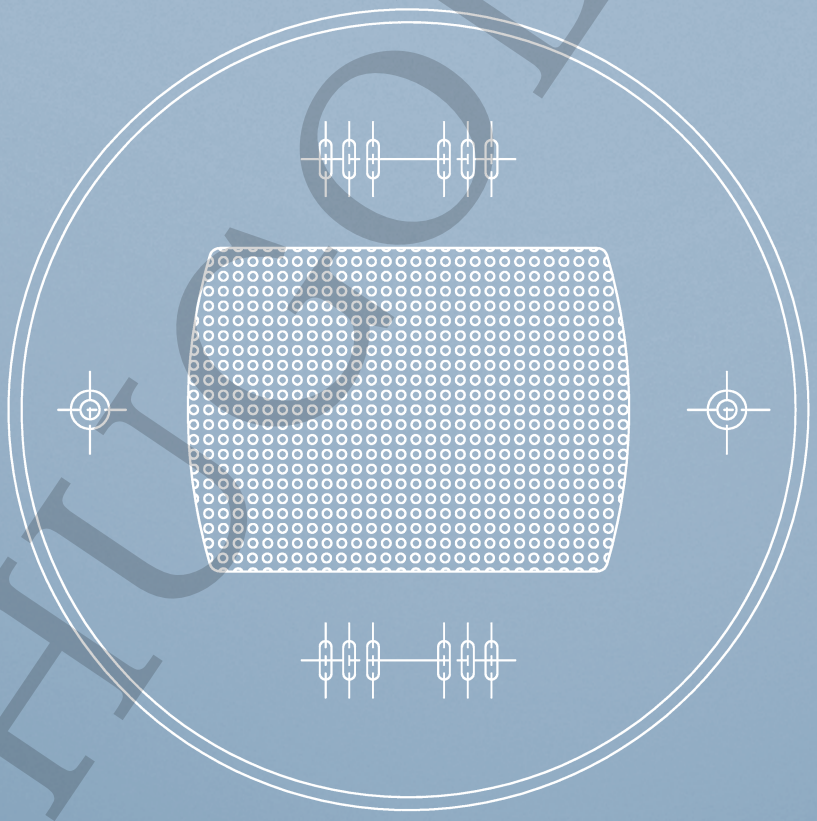

Stand 06/2014

Art.-Nr.: 576345

HUGOLAHME.RU

VitaLight®
a brand of Hugo Lahme GmbH

Подводные динамики
Underwater loudspeaker
Haut-parleur subaquatique

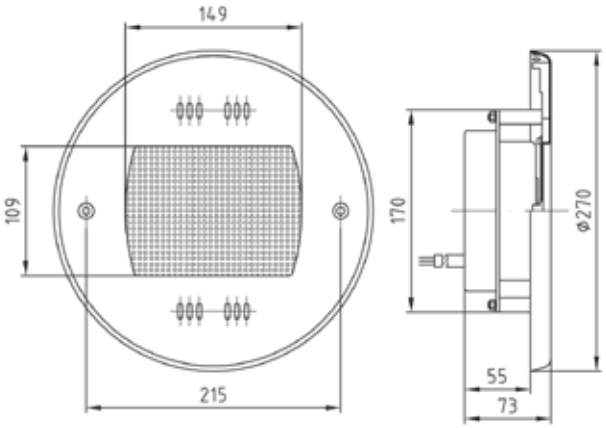

Артикул/ Code / Réf.		
Сплав бронзы (RG) **Gun metal**	Сплав бронзы (BZ) **Bronze**	**Лицевая из нержавеющей стали V4A (1.4404 / 1.4571)** **Cover made of stainless steel (316L / 316Ti)** **Enjoliveur inox 316L / 316Ti**
4500020	4500021	Подводный динамик 30 Вт - 8 Ω 100-10.000 Гц Underwater loudspeaker 30 W - 8 Ω 100-10.000 Hz Haut-parleur subaquatique 30 W - 8 Ω 100-10.000 Hz

Применение / Application / Utilisation

Подводные динамики предназначены для использования с моно усилителем звука в общественных и частных бассейнах в развлекательных целях. Для обеспечения оптимального звука площадь зеркала воды должна составлять до 35 м² на один динамик.

To be used in connection with a mono amplifier for every kind of swimming in public and private pools whether for sports and competitions or for entertainment. For every 35 m² water surface one underwater loudspeaker is necessary for obtaining optimal acoustics.

À utiliser avec un amplificateur mono, en piscines publiques ou privées, soit en compétition ou de divertissement. Pour une piscine il est à calculer un haut-parleur subaquatique pour 35 m² de plan d'eau, pour une bonne acoustique.

Описание / Construction / Construction

Подводный динамик изготавливается из коррозиестойких материалов: сплавы бронзы и нержавеющая сталь. Поставляется в комплекте с 15-ти метровым кабелем 3 x 1,5 мм². Класс защиты III IP 68.

Underwater loudspeaker made of high quality corrosion resistant gun metal or bronze and stainless steel with 15 m cable 3 x 1,5 mm². Safety class III IP 68.

Le haut-parleur subaquatique est en laiton ou en bronze et Inox de haute qualité résistant à la corrosion, avec 15 m de câble 3 x 1,5 mm². Classe de protection III IP 68.

Монтаж / Installation / Installation

При установке динамиков следуйте действующим нормам безопасности. Рекомендуемая глубина монтажа составляет 600 мм ниже уровня воды. При монтаже используйте инструменты из нержавеющей стали.

For the installation and operation follow the applicable safety regulations. Recommended installation depth 600 mm under the water level. While assembling do only use tools made of stainless steel.

Pour installation respecter les normes applicables. Le profondeur de montage recommandé est à 600 mm au-dessous de niveau d'eau. Pour le montage n'utiliser que de l'outillage en inox.

Указания по уходу/ Maintenance instruction / Guide de soins

Для лицевых деталей используйте моющие средства, не содержащие растворители и кислоты.

Не очищать под высоким напором воды.

Use only solvent- and acid-free cleaners for cleaning of the visible parts. Please do not use a high pressure cleaner.

Effectuer le nettoyage des pièces visibles à l'aide de produits sans dissolvant et acide. Ne pas utiliser des appareils à haute pression.

HUGOLAHME.RU

VitaLight®
a brand of Hugo Lahme GmbH

Указания по монтажу: положите подводный динамик на край бассейна и протяните кабель через кабельный ввод в закладной нише к распределительной коробке. Зафиксируйте динамик в закладной нише при помощи фланца и крепежных винтов. Оставьте в нише кабель длиной 1 метр в смотанном состоянии.

Внимание: все металлические детали следует подключить к выравниванию потенциалов согласно ПУЭ! Не повредите кабель при монтаже! Намотайте кабель, как указано на рис. 1 и рис.3.

Installation instruction: Put the underwater loudspeaker on the pool border. Pull the cable through the cable gland of the built-in-niche into the junction box. Then fix the cable gland in the built-in-niche carefully. Leave about 1 m of the connection cable rolled inside the built-in-niche.

Attention: All metal mounting parts have to be cross bonded and earthed (closed potential circuit) in an approved manner! While assembling it has to be assured that the connection cables will not be damaged!

Montage dans le bassin: Poser le haut-parleur subaquatique sur le bord du bassin. Introduire le câble dans le presse-étoupe du boîtier mural jusqu'à la boîte de dérivation. Bien serrer le presse-étoupe dans le boîtier mural. Laisser environ 1 m de câble roulé dans le boîtier.

Attention: Toutes les pièces en métal sont à relier au circuit équipotentiel (Conduite en circuit fermé équipotentiel). Au montage il est essentiel de ne pas blesser le câble du haut-parleur!

Электроподключение / Electric connection / Branchement électrique

Трехжильный кабель: белый (+) и черный (-) провода протяните к моно усилителю звука, зеленый для заземления. Все кабели должны быть защищены от перегрузки. Рекомендуется подключить резистор параллельно 25 Ом, 20 Вт к предохранителю 1,5 А.

Монтаж должен осуществляться квалифицированным электриком.

The white (+) and the black (-) cable of the 3-conductor cable of the underwater loudspeaker are necessary for connection to the amplifier (mono-outlet). The green cable functions as a protective conductor. During installation all construction and cables have to be protected against overloading (provided by customer). The underwater loudspeaker has to be connected with 1.5 A fast blowing fuse. As a protection against overload a 25 Ohm, 20 W resistor in parallel with the 1.5 A fastblowing fuse in series with the speaker is recommended. **The installation work has to be conducted by a certified electrician.**

Le câble de haut-parleur subaquatique comprend trois couleurs. Ne raccorder que le blanc (+) et le noir (-) sur la sortie mono de l'amplificateur. Le câble vert est la terre. L'installation doit être réalisée en assurant que tous les câbles sont protégés contre une surtension. La sortie de l'amplificateur est à protéger par un fusible de 1,5 A à action rapide. Pour protection d'intensité nous recommandons de monter un fusible de 1,5 A à action rapide et en parallèle une résistance de 25 Ohm, 20 W. **L'installation ne doit être effectuée uniquement que par du personnel qualifié.**

Внимание ! / ATTENTION! / ATTENTION!

При возникновении неисправностей, обращайтесь в сервисную службу компании-изготовителя!

In case of damage of the underwater loudspeaker, only professional reparation by the manufacturer is allowed.

En cas de panne du haut-parleur subaquatique, une réparation par l'utilisateur ne sera pas reconnue, celle-ci ne doit être effectuée que par le fabricant.

Обратите внимание / Please note / Attention

Подводный динамик предназначен для эксплуатации строго под водой. Для сохранения внешнего вида динамика необходимо поддерживать в воде уровень pH от 7 до 8 и сократить содержание агрессивных веществ, которые вызывают коррозию металлов. Хранить от замерзания. Соединительный кабель следует провести через защитный шланг над уровнем воды.

The underwater loudspeaker are only suitable under water. The water should have a pH-value between 7 and 8 and be free of corrosive media for maintaining a permanent attractive appearance. Protect against freezing. While installing the connection cable, make sure that the cable is carried through the protection hose above the water level.

Le haut-parleur subaquatique ne doit être seulement utilisé qu'en situation immergée. L'eau doit avoir une valeur pH entre 7 et 8 et ne pas contenir des substances nuisibles au métal pour assurer une bonne apparence permanente. À protéger contre gelée. À la pose du câble de projecteur, celui-ci doit être introduit dans la gaine de protection faisant un coude au-dessus du niveau d'eau.

Внимание ! / ATTENTION! / ATTENTION!

Монтаж должен осуществляться квалифицированным электриком в соответствии с требованиями ПУЭ.

The installation may only be operated by admitted experts. The installation regulations of the responsible Energy Supply Company have to be followed.

L'installation ne doit être effectuée que par un électricien agrée. L'installation doit être réalisée suivant les normes locales.

Возможно внесение технических изменений Technical amendments reserved Modifications techniques sous réserve

FitStar® VitaLight® AllFit® SpringFit®

brands of Hugo Lahme GmbH

Hugo Lahme

Perfektion in jedem Element.

Mitglied im bsw Bundesverband Schwimmbad & Wellness e.V.

Hugo Lahme GmbH · Kahlenbecker Straße 2 · D-58256 Ennepetal · Germany
Telefon +49 (0) 23 33 / 96 96-0 · Telefax +49 (0) 23 33 / 96 96 46
info@lahme.de · www.lahme.de

EWA European Waterpark Association

HUGOLAHME.RU